Angetriebene Gurtbrücke FM

Angetriebene Gurtbrücke

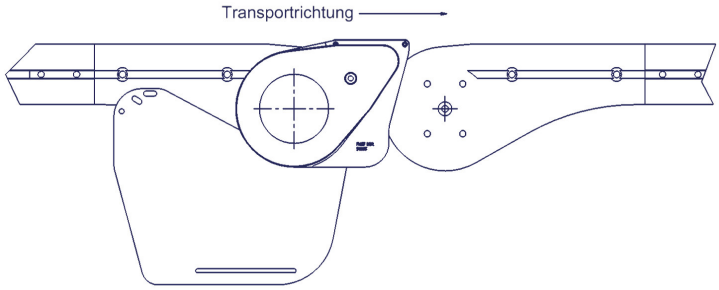

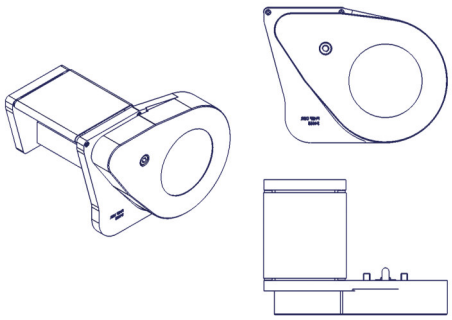

Gurtbrücke, mit Riemengetriebe, links **FMEF DBL**

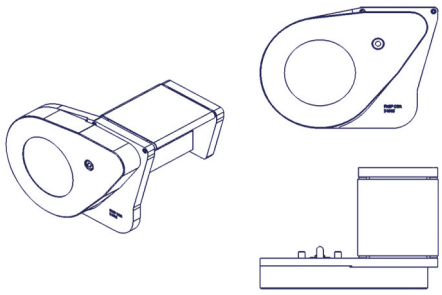

Gurtbrücke, mit Riemengetriebe, rechts **FMEF DBR**

Brücken FM

Brücken

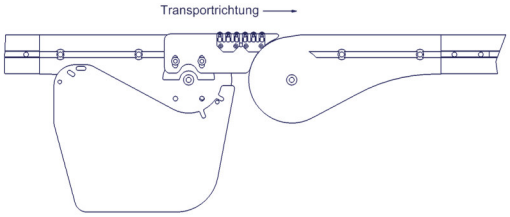

Weitere Informationen auf Anfrage erhältlich

Röllchenbrücke kugelgelagert

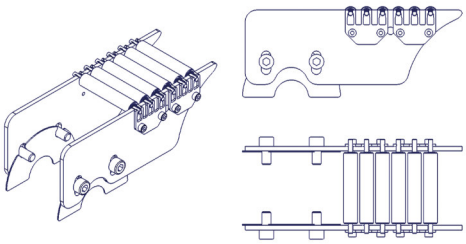

Röllchenbrücke kugelgelagert kurz (3 Rollen) oder lang (6 Rollen)

lang, normale Breite, für Direktantrieb	**FMEF URK1**
lang, extra Breite für unten liegenden Motor	**FMEF URK2**
lang, normale Breite mit Verbindungsstück	**FMEF URK3**
kurz, normale Breite, für Direktantrieb	**FMEF URK4**

Brücke mit Kunststoffplatte

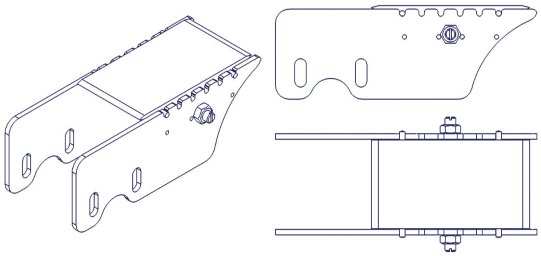

Brücke mit Kunststoffplatte

lang, normale Breite	**FMEF UF1**
lang, extra Breite für Motorbefestigung	**FMEF UF2**
lang, normale Breite mit Verbindung	**FMEF UF3**
kurz, normale Breite	**FMEF UF4**

Technische Beratung

Telefon +496151 8701 0915

Vertrieb@modular-automation.de

Brücken FM

Röllchenbrücke gleitgelagert

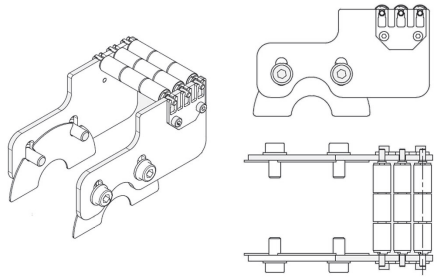

Röllchenbrücke gleitgelagert kurz (3 Rollen) oder lang (6 Rollen)

lang, normale Breite, für Direktantrieb	**FMEF URG1**
lang, extra Breite für unten liegenden Motor	**FMEF URG2**
lang, normale Breite mit Verbindungsstück	**FMEF URG3**
kurz, normale Breite, für Direktantrieb	**FMEF URG4**

Steg-Blech

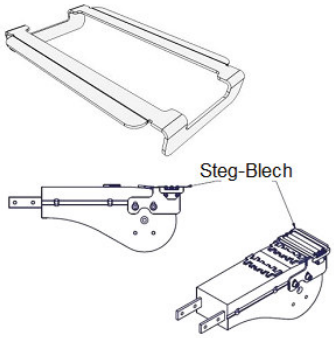

Ident Nr. 55453

Steg blech kurz – optional kombinierbar mit Röll-chenbrücken

Ident Nr. 55514

Steg blech lang – optional kombinierbar mit Röll-chenbrücken

Umlenkeinheiten FM

Umlenkeinheit

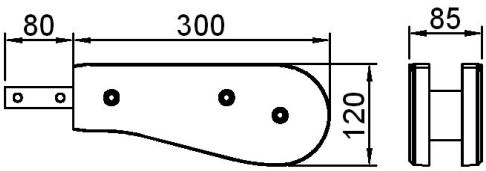

Umlenkeinheit **FMEJ 300**

Effektive Kettenlänge: 0,70m

Umlenkeinheit aus Aluminium

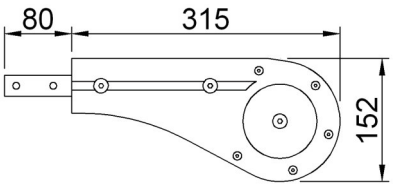

Umlenkeinheit **FMEJ 315**

Effektive Kettenlänge: 0,80m

Schutzabdeckung für Umlenkeinheit H

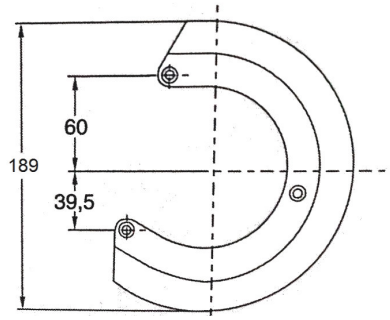

Schutzabdeckung für FBEJ A85 **FMSJ 189**