Angetriebene Gurtbrücke FH

Angetriebene Gurtbrücke

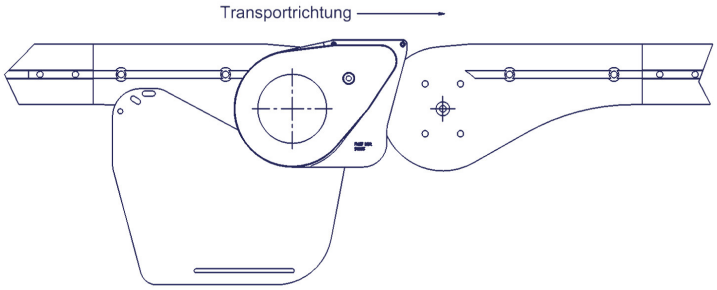

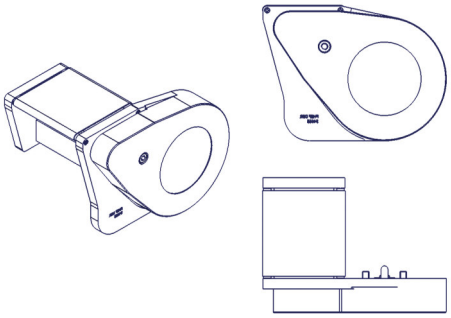

Gurtbrücke, mit Riemengetriebe, links **FHEF DBL**

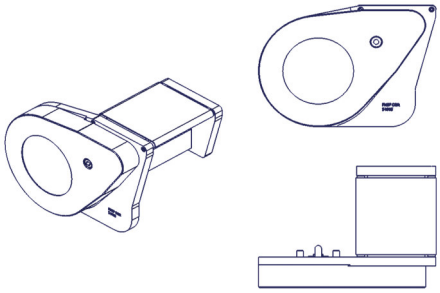

Gurtbrücke, mit Riemengetriebe, rechts **FHEF DBR**

Brücken FH

Brücken

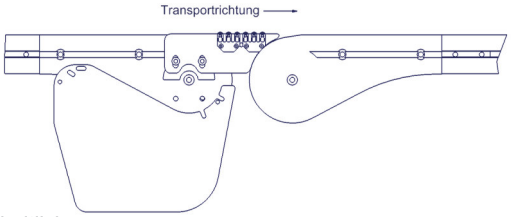

Weitere Informationen auf Anfrage erhältlich

Röllchenbrücke kugelgelagert

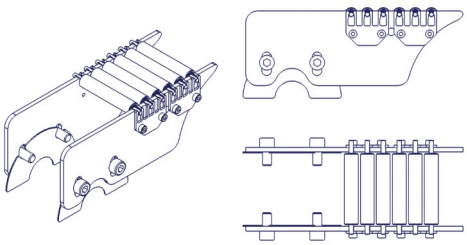

Röllchenbrücke kugelgelagert kurz (3 Rollen) oder lang (6 Rollen)

lang, normale Breite, für Direktantrieb	**FHEF URK1**
lang , extra Breite für unten liegenden Motor	**FHEF URK2**
lang , normale Breite mit Verbindungsstück	**FHEF URK3**
kurz , normale Breite, für Direktantrieb	**FHEF URK4**

Brücke mit Kunststoffplatte

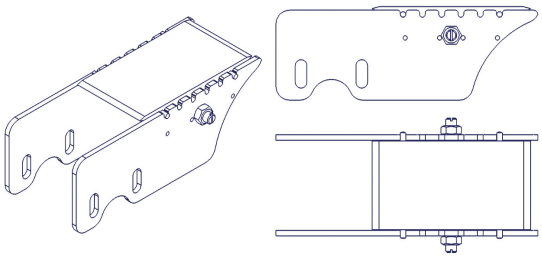

Brücke mit Kunststoffplatte

lang, normale Breite	**FHEF UF1**
lang, extra Breite für Motorbefestigung	**FHEF UF2**
lang, normale Breite mit Verbindung	**FHEF UF3**
kurz, normale Breite	**FHEF UF4**

Brücken FH

Röllchenbrücke gleitgelagert

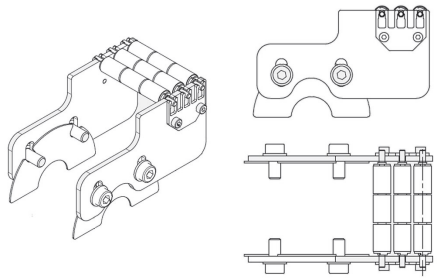

Röllchenbrücke gleitgelagert kurz (3 Rollen) oder lang (6 Rollen)

lang, normale Breite, für Direktantrieb	**FHEF URG1**
lang, extra Breite für unten liegenden Motor	**FHEF URG2**
lang, normale Breite mit Verbindungsstück	**FHEF URG3**
kurz, normale Breite, für Direktantrieb	**FHEF URG4**

Steg-Blech

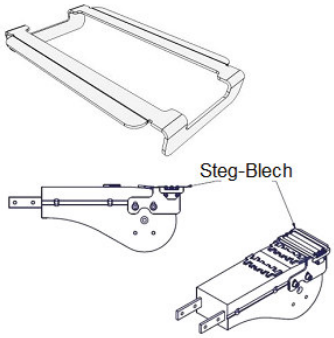

Ident Nr. 55453

Steg blech kurz – optional kombinierbar mit Röll-chenbrücken

Ident Nr. 55514

Steg blech lang – optional kombinierbar mit Röll-chenbrücken

Umlenkeinheiten FH

Umlenkeinheit

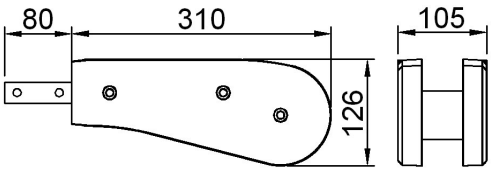

Umlenkeinheit **FHEJ 315**

Effektive Kettenlänge: 0,80m

Umlenkeinheit aus Aluminium

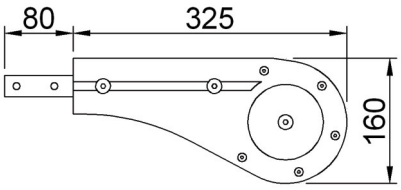

Umlenkeinheit **FHEJ 325**

Effektive Kettenlänge: 0,80m

Bogen-Umlenkeinheit, 90°

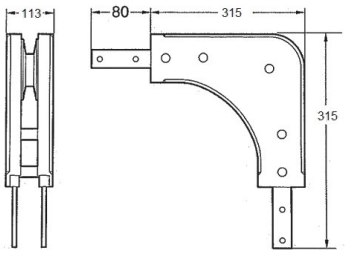

Bogen-Umlenkeinheit, 90° **FHEK 90R50**
Effektive Kettenlänge: 0,65m

Schutzabdeckung für Umlenkeinheit

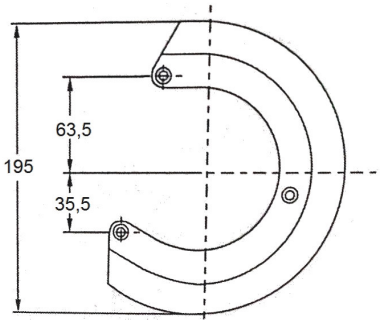

Schutzabdeckung für Umlenkeinheit **FHSJ 195**