Fuß 44x130

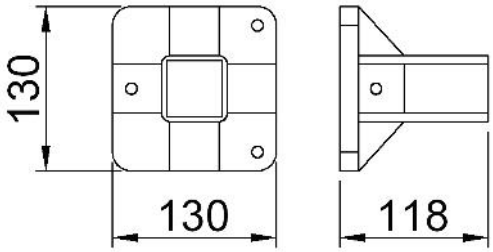

Fuß für Profil FCBM 3x44 **FCFF 44x130 A**

Fuß 64x210

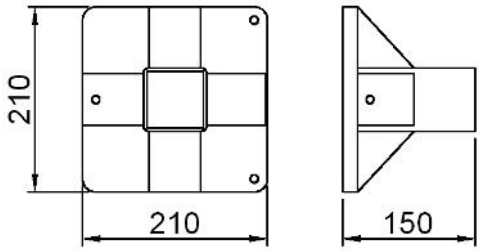

Fuß für Profil FCBL 3x64 **FCFF 64x210 A**

Fuß 88x260

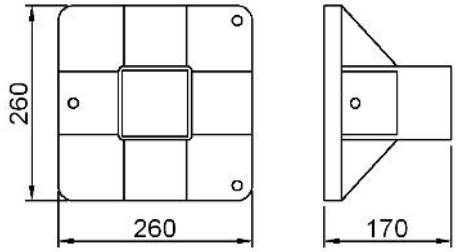

Fuß für Profil FCBL 3x88 **FCFF 88X260**

Dreipunktfuß für 64mm Profil

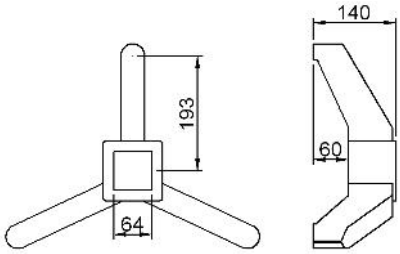

Dreipunktfuß für Profil FCBL 3x64
Polyamid **FEFG 64 T**

Gelenkstellfüße

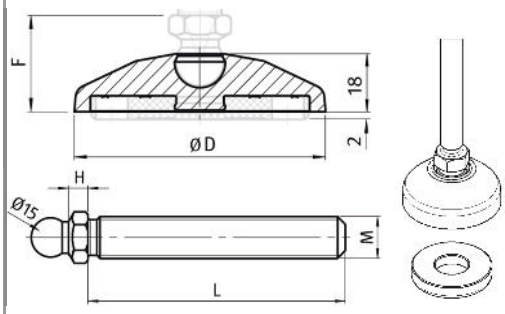

Teller für Gelenkstellfuß
Material: Kunststoff PA, glasfaserverstärkt
Tragkraft: 900kg

D = 44, ohne Anti-Slip	**MFSF026**
D = 44, mit Anti-Slip	**MFSF027**
D = 79, ohne Anti-Slip	**MFSF028**
D = 79, mit Anti-Slip	**MFSF029**

Gewindestange für Gelenkstellfuß
Material: Stahl, verzinkt
H = 7,5

M8x80	bis 350kg	**MFSF030**
M10x70	bis 470kg	**MFSF031**
M12x100	bis 770kg	**MFSF032**
M12x150	bis 770kg	**MFSF033**
M16x100	bis 1450kg	**MFSF034**
M16x150	bis 1450kg	**MFSF035**

Anti-Slip Platte für Stellfuß
Material: thermoplastisches Elastomer

Stellfuß

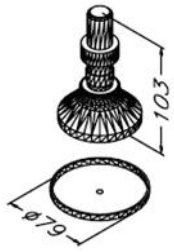

Stellfuß für AFPF-84P **FLFS 20 P**
Vibrationsdämpfer **FLFJ 69**

Fundamentbefestigung

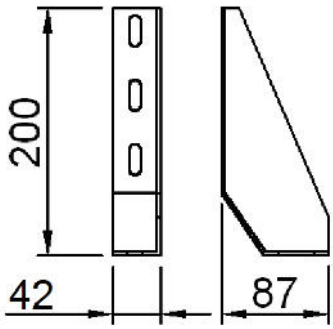

Fundamentbefestigung **FCFA 170 S**

Füße

Endplatte für Profil 44x44, Gewinde M12 / M16

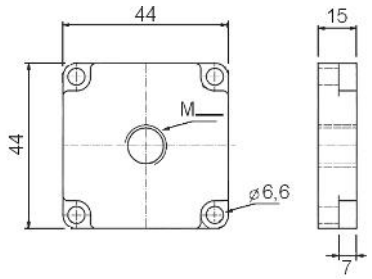

Endplatte für Profil	**FCFE 44 M12** **FCFE 44 M16**
Montagezubehör:	*DIN 912, ISO 4762*

Endplatte für Profil 44x88, Gewinde M12 / M16

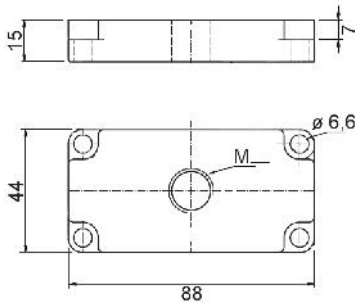

Endplatte für Profil	**FCFE 44x88 M12 A** **FCFE 44x88 M16 A**
Montagezubehör:	*DIN 912, ISO 4762*

Endplatte für Profil 64x64, Gewinde M12 / M16

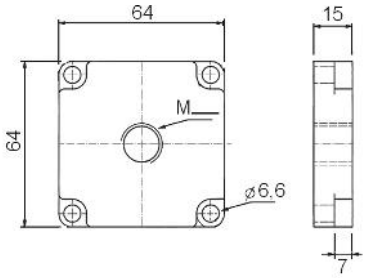

Endplatte für Profil	**FCFE 64 M12** **FCFE 64 M16**
Montagezubehör:	*DIN 912, ISO 4762*

Endplatte für Profil 88x88, Gewinde M12 / M16

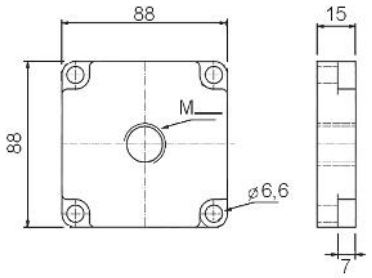

Endplatte für Profil	**FCFE 88 M12 A** **FCFE 88 M16**
Montagezubehör:	*DIN 912, ISO 4762*

Rad

Rad

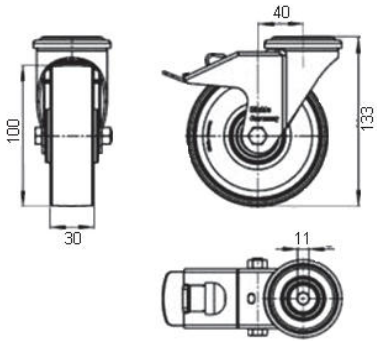

Rad mit Feststellbremse	**MFRO034**
Rad ohne Feststellbremse	**MFRO036**
Tragfähigkeit:	*120kg*
Belagshärte:	*98° Shore A*
Montagezubehör:	*Expanderbefestigung*

Expanderbefestigung für Rad

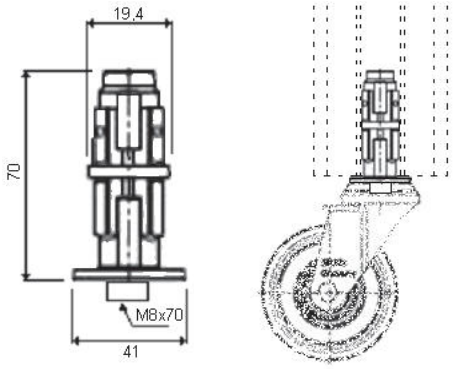

Expanderbefestigung	**MFRO037**

Expanderbefestigung zur Befestigung von Rollen, geeignet für Profil 44x44 FCBL 3x44